LEGENDA

P1	POMPA - CIRCOLAZIONE IMPIANTO WILO Yonos PICO 25/1-8
P2	POMPA - CIRCOLAZIONE IMPIANTO WILO Yonos PICO 25/1-8
P3	POMPA - CIRCOLAZIONE IMPIANTO WILO Stratos MAXO 30/0,5-10
P4	POMPA - CIRCOLAZIONE IMPIANTO WILO Stratos MAXO 50/0,5-8
P5	POMPA - CIRCOLAZIONE IMPIANTO WILO Stratos MAXO 50/0,5-8

COMPONENTI I.S.P.E.S.L.

1	N. 1 CALDAIA HOVAL ULTRAGAS2 190 con Pf=179,0KV Pressione massima ammessa 6bar
2	N. 1 VASI DI ESPANSIONE A DIAFRAMMA: pi rel. 1,5 bar - p max 6 bar - Volume 150 litri
3	N. 1 VALVOLE DI SICUREZZA QUALIFICATE I.S.P.E.S.L. - TARATURA 3,5 bar - SOVRAPRESSIONE DI APERTURA 10% - SCARICO = 278,8 KW > 191,0 KW - 3/4"x1"
4	N. 1 VALVOLE DI SICUREZZA PER INTERCETTAZIONE COMBUSTIBILE MEDIANTE RILEVAZIONE CON SENSORE TERMICO - TARATURA 98°C - QUALIFICATE I.S.P.E.S.L. - Ø 1"1/2
5	N. 1 TERMOSTATI DI BLOCCO A RIARMO MANUALE DI TIPO OMOLOGATO TARATI A UNA TEMPERATURA INFERIORE A 100°C
6	N. 1 TERMOSTATI DI REGOLAZIONE
7	N. 1 TERMOMETRI CON SCALA 0--120°C
8	N. 1 POZZETTI PER TERMOMETRO DI PROVA ISPESL
9	N. 1 PRESSOSTATI DI SICUREZZA A RIARMO MANUALE DI TIPO OMOLOGATO tarato a 3,3 bar
10	N. 1 MANOMETRI ATTACCO RADIALE 1/4": scala 0--6 bar. CON RUBINETTO A TRE VIE DOTATO DI FLANGIA PER ATTACCO MANOMETRO CAMPIONE
11	N. 1 PRESSOSTATI DI PRESSIONE MINIMA TARATI A PRESSIONE SUPERIORE A 0,5bar
12	DEFANGATORE DN50
13	GRUPPO DI CARICAMENTO IMPIANTO

PRESCRIZIONI

Raggi di curvatura tubi collegamento vasi > 1,5 Ø.

Il vaso di espansione generatore è installati nel locale caldaia.

Distanza generatore-valvola di sicurezza <= 1 mt.

Distanza generatore-sonda valvola intercettazione combustibile <= 1 mt.

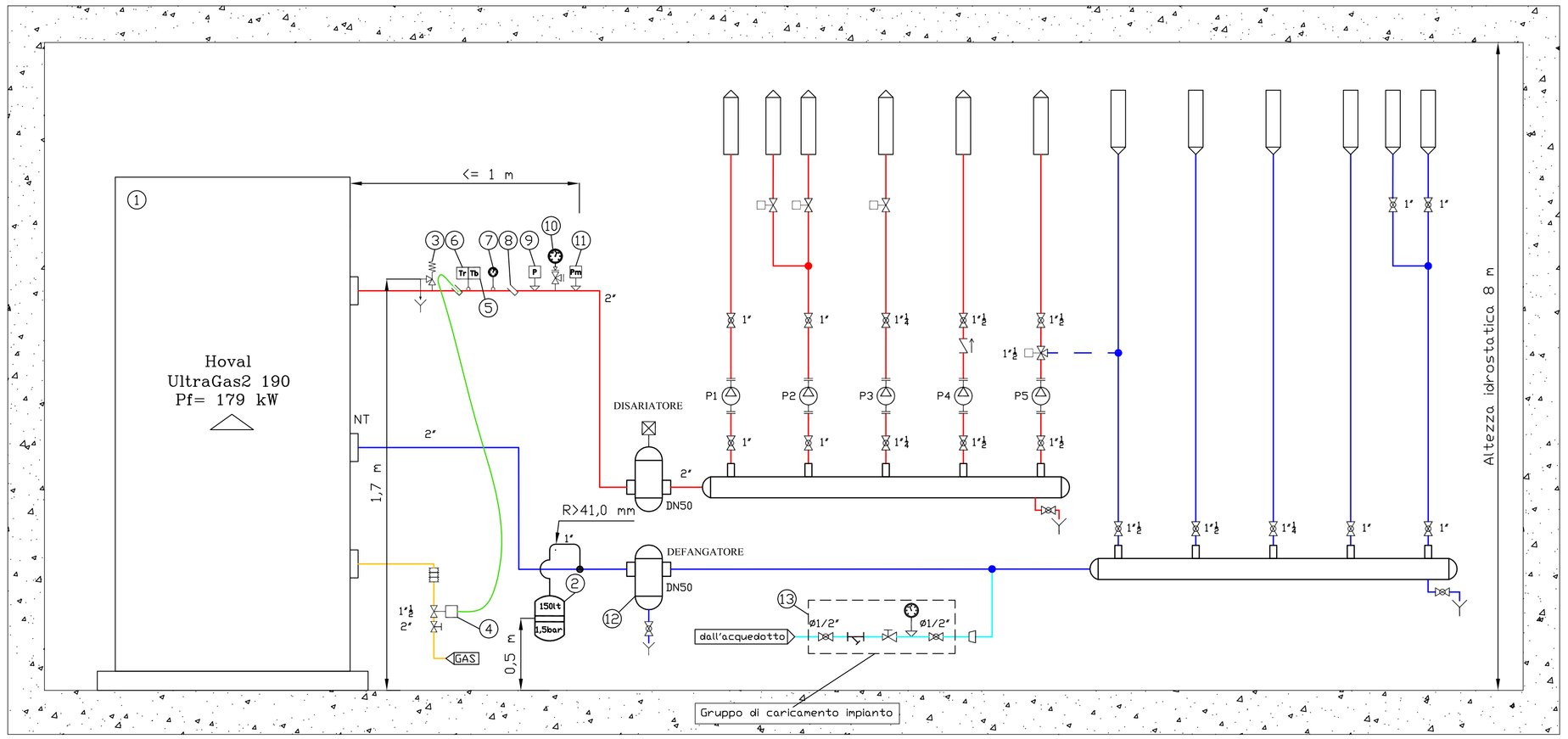

COMUNE DI VERBANIA
PROVINCIA DEL VERBANO CUSIO OSSOLA

Committente
COMUNE DI VERBANIA
PIAZZA GARIBALDI, 15 28921 VERBANIA (VB)
TEL. 0323 5421 - FAX 0323 557197 info@comune.verbania.it

Programma/Bando
CIG ZB836AOC49 – Progettazione definitiva / esecutiva sostituzione centrale termica presso scuola "Rodari" di Torchiedo

Livello di progettazione
PROGETTO DEFINITIVO-ESECUTIVO

Oggetto tavola
INTEGRAZIONE IMPIANTO CENTRALE TERMICA

Fase di progetto

Tavola N.	Scala/e	Data realizzazione progetto
T-01	**Come indicato**	**22 Giugno 2022**
		Data realizzazione tavola **22 Giugno 2022**

Modifiche e varianti

	Data	Approvazione

Firme di approvazione
Il Committente

Firma di approvazione
Il progettista/i

ORDINE DEGLI INGEGNERI DELLA PROVINCIA DI NOVARA
Dott. Ing. Gabriele Zucchi
Albo n. 2388/A

ZUCCHI PROGETTI

PROGETTISTA/I:

Ing Gabriele Zucchi,
Via IV Novembre, 72
28887 Omegna, VB
Tel. 327-6161671
e-mail. gabriele.zucchi@yahoo.it
Iscritto all'Ordine ingegneri, della Provincia di Novara al n. A2388